Schweizer Familie

Tuttolana
Wolle
Strickwaren
und mehr...

Anleitung für Babygarnitur SF 23/2021

Realisation: Tuttolana
Fotos: Esther Michel
© Modell und Anleitung: Tuttolana GmbH

LEGENDE

2ReZus	2 M rechts zusammenstricken
abh	abheben (wie zum links stricken)
abk	abketten
HF	Hauptfarbe
KF	Kontrastfarbe
li	linke Masche
liZun	linke Zunahme: den Faden zwischen den Maschen von vorne aufnehmenn und die Masche verschränkt abstricken (hinteres Maschenglied)
M	Masche(n)
MM	Maschenmarkierer
MMs	Maschenmarkierer setzen
R	Reihe(n)
Rd	Runde(n)
re	rechte Masche
reZun	rechte Zunahme: den Faden zwischen den Maschen von hinten aufnehmen und die Masche rechts abstricken
RS	Rückseite
übA	überzogene Abnahme: 1 Masche wie zum rechts stricken abheben, 1 Masche rechts stricken, abgehobene Masche darüber ziehen
VS	Vorderseite
wdh	Wiederholung(en), wiederholen

BABY-HÖSLI

Grösse: 3–6 Monate

DAS BRAUCHTS

- **Lang Yarns Golf** (100 % Baumwolle; 125 m pro 50 g)
  - 2 Knäuel in 272 Acqua (Hauptfarbe HF)
  - 1 Knäuel in 258 Mint (Kontrastfarbe KF)
- **Stricknadeln**
  - 3.5 mm Rundstricknadel mit 80 cm Seil
- **Zubehör**
  - 4 Maschenmarkierer
  - Wollnadel
  - 5 Knöpfe, ø 15 mm

Maschenprobe:
25 M × 34 R = 10 cm in glatt rechts

Sollte Ihre Maschenprobe von der vorgegebenen abweichen, verwenden Sie entsprechend dickere oder dünnere Nadeln.

SO WIRDS GEMACHT

BEINE (2×ARBEITEN)

Mit HF 60 M anschlagen und in Reihen arbeiten.

Krausrippen

1. **R 1–5:** Mit HF, re bis zum Ende.
2. Alle M still legen.

KÖRPER

1. **Nächste Rd:** Mit HF, die still gelegten 60 M eines Beines auf die Nadel legen, 59 re, MMs, 1 re, 10 M aufstricken, die still gelegten 60 M des anderen Beines auf die Nadel legen, 1 re, MMs, 58 re, MMs, 1 re, 10 M aufstricken, 1 re (vom ersten Bein), MMs (Rundenbeginn) und zur Runde schliessen. 140 M.
2. **Nächste Rd:** Mit HF, re bis zum Ende.

Streifen

Gleichzeitig die Streifen wie folgt arbeiten:
R/Rd 1–2: Mit KF.
R/Rd 3–6: Mit HF.

Spickel

Die Abnahmen im Spickel wie folgt arbeiten:

1. **Rd 1:** *re bis zum nächsten MM, MM abh, übA, re bis 2 M vor nächsten MM, 2ReZus, MM abh; von * noch 1 mal wdh. 136 M.
2. **Rd 2:** re bis zum Ende.
3. **Rd 3–10:** Rd 1–2 noch 4 mal wdh. 120 M.
4. Gerade in Runden weiter stricken bis die Arbeit ab Anschlag Bein 6 cm misst.
5. **Nächste Rd:** re bis zu den letzten 4 M, 6 M abk und alle MM entfernen. 114 M.
6. Nun wird in Reihen gearbeitet. Dafür die Arbeit wie folgt einteilen:
   R 1 (VS): 27 re, MMs, 60 re, MMs, re bis zum Ende.
7. Gerade in glatt rechts die Streifen arbeiten bis die Arbeit ab Spickelanschlag 6 cm misst.

Zunahmen

1. **Zunahme-R:** *re bis 1 M vor MM, reZun, 1 re, MM abh, 1 re, liZun; von * noch 1 mal wdh, re bis zum Ende. 4 M zugenommen.
2. Die Zunahme-R noch 2 mal in jeder 10. R wdh. 126 M.
3. Gerade glatt rechts arbeiten bis die Arbeit 21 cm ab Beinanschlag misst.

Armlöcher

Nächste R (VS): *re bis 3 M vor MM, 3 M abk, MM entfernen,

VORDER- UND RÜCKENTEIL
(Massangaben in cm)

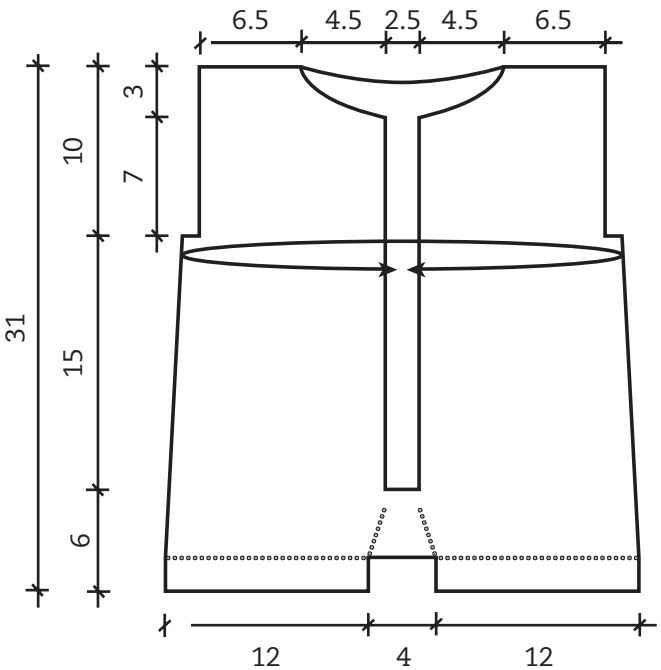

→

DETAIL STRICK-MUSTER

3 M abk; von * noch 1 mal wdh, re bis zum Ende. 27 M pro Vorderteil + 60 M Rücken.

LINKES VORDERTEIL

1. Gerade in glatt rechts die Streifen arbeiten bis die Arbeit ab Armloch 7 cm misst und mit einer VS-R enden.
2. In den nächsten RS-R zu Beginn 1 × 5 M und 1 × 2 M abk und gleichzeitig im Muster weiter arbeiten. 20 M.
3. Die nächste VS-R wie folgt arbeiten:
   Abnahme-R (VS): re bis zu den letzten 4 M, 2ReZus, 2 re.
4. Die Abnahme-R noch 3 mal in jeder VS-R wdh. 16 M
5. Gerade in glatt rechts die Streifen arbeiten bis die Arbeit ab Armloch 10 cm misst. Alle M abk.

RECHTES VORDERTEIL

1. **Nächste R (RS):** Die still gelegten 27 M des rechten Vorderteils auf die Nadel legen und Faden beim Armloch neu ansetzen.
2. Glatt rechts die Streifen arbeiten bis die Arbeit ab Armausschnitt 7 cm misst und mit einer RS-R enden.
3. In den nächsten VS-R zu Beginn 1 × 5 M und 1 × 2 M abk und gleichzeitig im Muster weiter arbeiten. 20 M.
4. Die nächste VS-R wie folgt arbeiten:
   Abnahme-R (VS): 2 re, übA, re bis zum Ende.
5. Die Abnahme-R noch 3 mal in jeder VS-R wdh. 16 M.
6. Gerade in glatt rechts die Streifen arbeiten bis die Arbeit ab Armloch 10 cm misst. Alle M abk.

RÜCKEN

1. **Nächste R (RS):** Die still gelegten 60 M des Rückens auf die Nadel legen und Faden beim linken Armloch neu ansetzen.
2. Glatt rechts die Streifen arbeiten bis die Arbeit ab Armausschnitt 6 R weniger als die Vorderteile misst und mit einer RS-R enden.
3. **Nächste R (VS):** 22 re und M still legen, 16 M abk, re bis zum Ende. 22 M.
4. In den nächsten VS-R zu Beginn 1 × 4 M, 1 × 0 M und 1 × 2 M abk und gleichzeitig im Muster weiter arbeiten. 16 M.
5. Alle M abk.
6. Die still gelegten M wieder aufnehmen und den Faden beim Halsausschnitt neu ansetzen.
7. In den nächsten RS-R zu Beginn 1 × 4 M, 1 × 0 M und 1 × 2 M abk und im Muster weiter arbeiten. 16 M.
8. Alle M abk.

AUSARBEITEN

Schulter-, Bein- und Spickelnaht zusammennähen.

Armloch (2 × arbeiten)

1. **R 1 (VS):** Mit HF und an der Abkettkante beginnend, seitlich 27 M pro Seite auffassen. 54 M.
2. **R 2–6:** Mit HF, re bis zum Ende. Alle M abk.
3. Mit HF die Armloch-Borte an die Abkettkante annähen.

Halsborte

1. **R 1 (VS):** Mit HF, am rechten Vorderteil 14 M, am Rücken 31 M und am linken Vorderteil 14 M auffassen. 59 M.
2. **R 2–8:** Mit HF, re bis zum Ende. Alle M locker abk.

Knopflochblende

1. **R 1 (VS):** Mit HF und am linken Vorderteil bei der Abkettkante des Schlitzes beginnend, 53 M auffassen.
2. **R 2–6:** Mit HF, re bis zum Ende.
3. **R 7:** Mit HF, 3 re, *2 M abh, 2 M abh, die 1. abgehobene M über die 2. ziehen, 1 M abh, die 1. abgehobene M über die 2. ziehen, M wieder auf die linke Nadel schieben, 2 M aufstricken, 8 re; von * noch 5 mal wdh.
4. **R 8–12:** Mit HF, re bis zum Ende. Alle M abk.

Knopfblende

1. **R 1 (VS):** Am rechten Vorderteil beim Halsausschnitt beginnend, mit HF 53 M auffassen.
2. **R 2–12:** Mit HF, re bis zum Ende. Alle M abk.
3. Knöpfe an die Blende annähen.
4. Mit HF Blenden an die Abkettkante für den Schlitz annähen.

→

LEGENDE

2ReZus	2 M rechts zusammenstricken
abh	abheben (wie zum links stricken)
abk	abketten
HF	Hauptfarbe
KF	Kontrastfarbe
li	linke Masche
M	Masche(n)
MM	Maschenmarkierer
MMs	Maschenmarkierer setzen
R	Reihe(n)
Rd	Runde(n)
re	rechte Masche
RS	Rückseite
VS	Vorderseite
wdh	Wiederholung(en), wiederholen

BABY-RÖCKLI

Grösse: 3–6 Monate

DAS BRAUCHTS

- **Lang Yarns Golf** (100 % Baumwolle; 125 m pro 50 g)
  - 3 Knäuel in 48 Altrosa hell (Hauptfarbe HF)
  - 1 Knäuel in 258 Mint (Kontrastfarbe KF)
- **Stricknadeln**
  - 3.5 mm Rundstricknadel mit 80 cm Seil
- **Zubehör**
  - 2 Maschenmarkierer
  - Wollnadel
  - 2 Knöpfe, ø 15 mm

Maschenprobe: 25 M × 34 R = 10 cm in glatt rechts

Sollte Ihre Maschenprobe von der vorgegebenen abweichen, verwenden Sie entsprechend dickere oder dünnere Nadeln.

SO WIRDS GEMACHT

ROCKTEIL

Mit HF 176 M anschlagen und zur Runde schliessen.

Krausrippen

1. **Rd 1:** Mit HF, MMs (Rundenbeginn) 88 li, MMs, li bis zum Ende.
2. **Rd 2:** Mit HF, re bis zum Ende.
3. **Rd 3:** Mit HF, li bis zum Ende.
4. **Rd 4–5:** Mit HF, Rd 2–3 noch einmal wdh.

Farbreihenfolge Streifen

1. Gleichzeitig die Streifen wie folgt arbeiten:
   R/Rd 1–2: Mit KF.
   R/Rd 3–6: Mit HF.
2. Gerade in glatt rechts die Streifen arbeiten bis die Arbeit ab Anschlag 22 cm misst.
3. **Abnahme-Rd:** *2ReZus, (1 re, 2ReZus) bis zu 2 M vor MM, 2ReZus; von * noch 1 mal wdh. 116 M.
4. Weiter in glatt rechts für 3 cm die Streifen arbeiten und MM entfernen.

Armausschnitte

1. **Nächste Rd:** 6 M abk, 19 re (Vorderteil) und still legen, 8 M abk (Schlitz), 19 re (Vorderteil) und still legen, 12 M abk, re bis zum Ende (Rücken).
2. Nun wird in Reihen gearbeitet. Dafür glatt rechts arbeiten und die Farbreihenfolge der Streifen beibehalten.

RÜCKEN

1. **Nächste R (RS):** 6 M abk, li bis zum Ende. 46 M.
2. Glatt rechts die Streifen arbeiten bis die Arbeit ab Armausschnitt 10 cm misst und mit einer RS-R enden.
3. **Nächste R (VS):** 14 re und M still legen, 18 M abk, re bis zum Ende.
4. **Nächste R (RS):** li bis zum Ende.
5. In den nächsten VS-R zu Beginn 1 × 3 M und 1 × 2 M abk und gleichzeitig im Muster weiter arbeiten. 9 M.
6. Alle M abk.
7. Die still gelegten M wieder aufnehmen und den Faden beim Halsausschnitt neu ansetzen.
8. In den nächsten RS-R zu Beginn 1 × 3 M und 1 × 2 M abk und im Muster weiter arbeiten. 9 M.
9. Alle M abk.

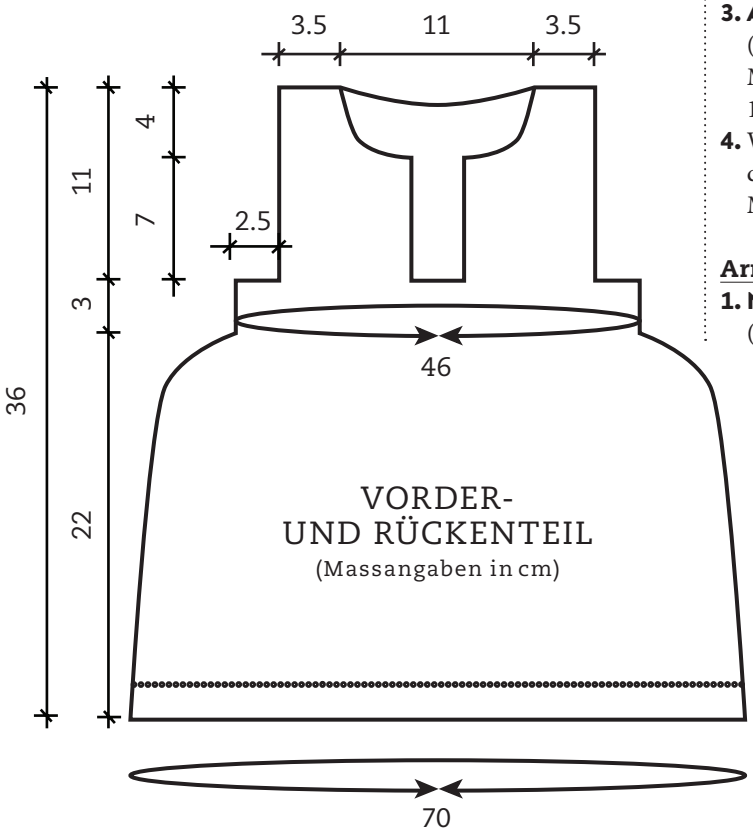

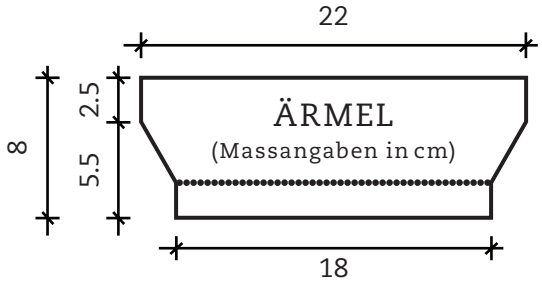

→

DETAIL STRICKMUSTER

LINKES VORDERTEIL

1. **Nächste R (RS):** Die still gelegten 19 M des linken Vorderteils auf die Nadel legen und Faden beim Schlitz neu ansetzen.
2. Glatt rechts die Streifen arbeiten bis die Arbeit ab Armausschnitt 7 cm misst und mit einer VS-R enden.
3. In den nächsten RS-R zu Beginn 1 × 3 M und 1 × 2 M abk und gleichzeitig im Muster weiter arbeiten. 14 M.
4. Die nächste VS-R wie folgt arbeiten: **Abnahme-R (VS):** re bis zu den letzten 4 M, 2ReZus, 2 re.
5. Die Abnahme-R noch 4 mal in jeder VS-R wdh. 9 M.
6. Bei 11 cm Höhe ab Armausschnitt alle M abk.

RECHTES VORDERTEIL

1. **Nächste R (RS):** Die still gelegten 19 M des rechten Vorderteils auf die Nadel legen und Faden beim Armausschnitt neu ansetzen.
2. Glatt rechts die Streifen arbeiten bis die Arbeit ab Armausschnitt 7 cm misst und mit einer RS-R enden.
3. In den nächsten VS-R zu Beginn 1 × 3 M und 1 × 2 M abk und gleichzeitig im Muster weiter arbeiten. 14 M.
4. Die nächste VS-R wie folgt arbeiten: **Abnahme-R (VS):** 2 re, übA, re bis zum Ende.
5. Die Abnahme-R noch 4 mal in jeder VS-R wdh. 9 M.
6. Bei 11 cm Höhe ab Armausschnitt alle M abk.

ÄRMEL (2 × ARBEITEN)

Mit HF 46 M anschlagen und in Reihen arbeiten.

Krausrippen

1. **R 1–5:** Mit HF, re bis zum Ende.
2. Nun in glatt rechts arbeiten, dabei 2 R mit KF und 4 R mit HF stricken.
3. Gleichzeitig mit den Zunahmen wie folgt beginnen: **Zunahme-R (VS):** 1 re, liZun, re bis zur letzten M, reZun, 1 re.
4. Die Zunahme-R in jeder VS-R insgesamt 6 mal arbeiten. 58 M.

AUSARBEITEN

Ärmel einnähen

Die oberen 2 cm vom Ärmel an die abgeketteten M vom Armloch und Abkettkante an die senkrechte Seite von Armloch annähen. Restliche Ärmelnaht schliessen.

Halsborte

1. **R 1 (VS):** Mit HF, am rechten Vorderteil 14 M auffassen, am Rücken 30 M und am linken Vorderteil 14 M auffassen. 58 M.
2. **R 2–8:** Mit HF, re bis zum Ende.
3. Alle M locker abk.

Knopflochblende

1. **R 1 (VS):** Mit HF und am rechten Vorderteil bei der Abkettkante des Schlitzes beginnend, 17 M auffassen.
2. **R 2–6:** Mit HF, re bis zum Ende.
3. **R 7:** Mit HF, 3 re, 2 M abh, die 1. abgehobene M über die 2. ziehen, 1 M abh, die 1. abgehobene M über die 2. ziehen, M wieder auf die linke Nadel schieben, 2 M aufstricken, 8 re, 2 M abh, die 1. abgehobene M über die 2. ziehen, 2 M aufstricken, 2 re.
4. **R 8–12:** Mit HF, re bis zum Ende.
5. Alle M abk.

Knopfblende

1. **R 1 (VS):** Mit HF und am linken Vorderteil beim Halsausschnitt beginnend, 17 M auffassen.
2. **R 2–12:** Mit HF, re bis zum Ende.
3. Alle M abk.
4. Knöpfe an die Blende annähen.
5. Mit HF Blenden an die Abkettkante für den Schlitz annähen.

→

BABY-DECKE

Einheitsgrösse

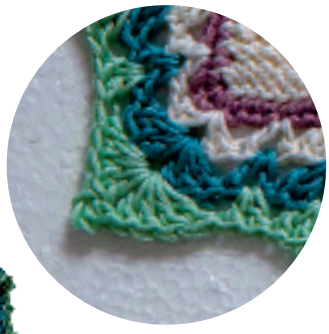

DETAIL BORDÜRE

DAS BRAUCHTS

- **Lang Yarns Golf** (100 % Baumwolle; 125 m pro 50 g)
  - 6 Knäuel in 94 Offwhite (Hauptfarbe HF)
  - 1 Knäuel in 258 Mint (Kontrastfarbe 1 KF1)
  - 1 Knäuel in 272 Acqua (Kontrastfarbe 2 KF2)
  - 1 Knäuel in 48 Altrosa hell (Kontrastfarbe 3 KF3)
- **Stricknadeln**
  - 3.5 cm Rundstricknadel mit 80–120 cm Seil
- **Zubehör**
  - 1 Maschenmarkierer
  - Wollnadel
  - 3.0 mm Häkelnadel

Maschenprobe: 25 M × 34 R = 10 cm in glatt rechts

LEGENDE

abh	abheben (wie zum links stricken)
abk	abketten
HF	Hauptfarbe
KF1	Kontrastfarbe 1
KF2	Kontrastfarbe 2
KF3	Kontrastfarbe 3
li	linke Masche
M	Masche(n)
MM	Maschenmarkierer
MMs	Maschenmarkierer setzen
R	Reihe(n)
re	rechte Masche
RS	Rückseite
VS	Vorderseite
wdh	Wiederholung(en), wiederholen

Sollte Ihre Maschenprobe von der vorgegebenen abweichen, verwenden Sie entsprechend dickere oder dünnere Nadeln.

SO WIRDS GEMACHT

1. Mit HF 192 M anschlagen.

2. Nächste R (RS): 96 re, MMs, li bis zum Ende.

3. R 1–6: re bis MM, MM abh, li bis zum Ende.
R 7 (VS): re bis zum Ende.
R 8 (RS): li bis zum Ende.
R 9–12: R 7–8 noch zweimal wdh.

4. R 1–12 noch 9 mal wdh.
R 1–6 noch 1 mal wdh.

5. In der zweiten Hälfte der Decke wird die Arbeit wie folgt eingeteilt:
R 1–6: li bis MM, MM abh, re bis zum Ende.
R 7 (VS): re bis zum Ende.
R 8 (RS): li bis zum Ende.
R 9–12: R 7–8 noch zweimal wdh.

6. R 1–12 noch 9 mal wdh.
R 1–6 noch 1 mal wdh.

7. Alle M locker abk.

BORDÜRE

1. R 1: Unten rechts beim Maschenanschlag beginnend, mit KF3 in jede 2. Randmasche eine feste M häkeln (126 M), entlang der Abkettkante 192 M, seitlich 126 feste M und entlang des Anschlags 192 feste M häkeln. 636 M. Faden abschneiden.

2. R 2: Mit HF, 1 Kett-M in 3. M nach der Eck-M, 4 Luft-M, 1 Stäbchen in die M an der Basis der 4 Luft-M, 2 M übergehen, (2 Stäbchen, 1 Luft-M, 2 Stäbchen) in die nächste M,
[**2** M übergehen, (1 Stäbchen, 1 Luft-M, 1 Stäbchen) in die nächste M, **2** M übergehen, (2 Stäbchen, 1 Luft-M, 2 Stäbchen) in die nächste M] bis zur ersten Ecke wdh,
[**3** M übergehen, (1 Stäbchen, 1 Luft-M, 1 Stäbchen) in die nächste M, **3** M übergehen, (2 Stäbchen, 1 Luft-M, 2 Stäbchen) in die nächste M] bis zur nächsten Ecke wdh,
[**2** M übergehen, (1 Stäbchen, 1 Luft-M, 1 Stäbchen) in die nächste M, **2** M übergehen, (2 Stäbchen, 1 Luft-M, 2 Stäbchen) in die nächste M] bis zur nächsten Ecke wdh,
[**3** M übergehen, (1 Stäbchen, 1 Luft-M, 1 Stäbchen) in die nächste M, **2** M übergehen, (2 Stäbchen, 1 Luft-M, 2 Stäbchen) in die nächste M] bis zur nächsten Ecke wdh, die Runde mit 1 Kett-M in die 3. der 4 Anfangs-Luft-M schliessen. Faden abschneiden.

3. R 3: Mit KF2, 1 Kett-M in den nächsten Bogen, 4 Luft-M, 1 Stäbchen in denselben Bogen, * (2 Stäbchen, 1 Luft-M, 2 Stäbchen) in den nächsten Luft-M-Bogen, (1 Stäbchen, 1 Luft-M, 1 Stäbchen) in den nächsten Luft-M-Bogen; von * bis zur nächsten Ecke wdh, (3 Stäbchen, 1 Luft-M, 3 Stäbchen) in den nächsten Luft-M-Bogen der Ecke **, (1 Stäbchen, 1 Luft-M, 1 Stäbchen) in den nächsten Luft-M-Bogen; ab * fortlaufend wdh, den letzten Rapport bei ** beenden, die Runde mit 1 Kett-M in die 3. der 4 Anfangs-Luft-M schliessen. Faden abschneiden.

4. R 4: Mit KF1, 1 Kett-M in den nächsten Bogen, 4 Luft- →

FINDEN SIE WEITERE STRICK ANLEITUNGEN
schweizerfamilie.ch/kreatives

HÄKELSCHRIFT

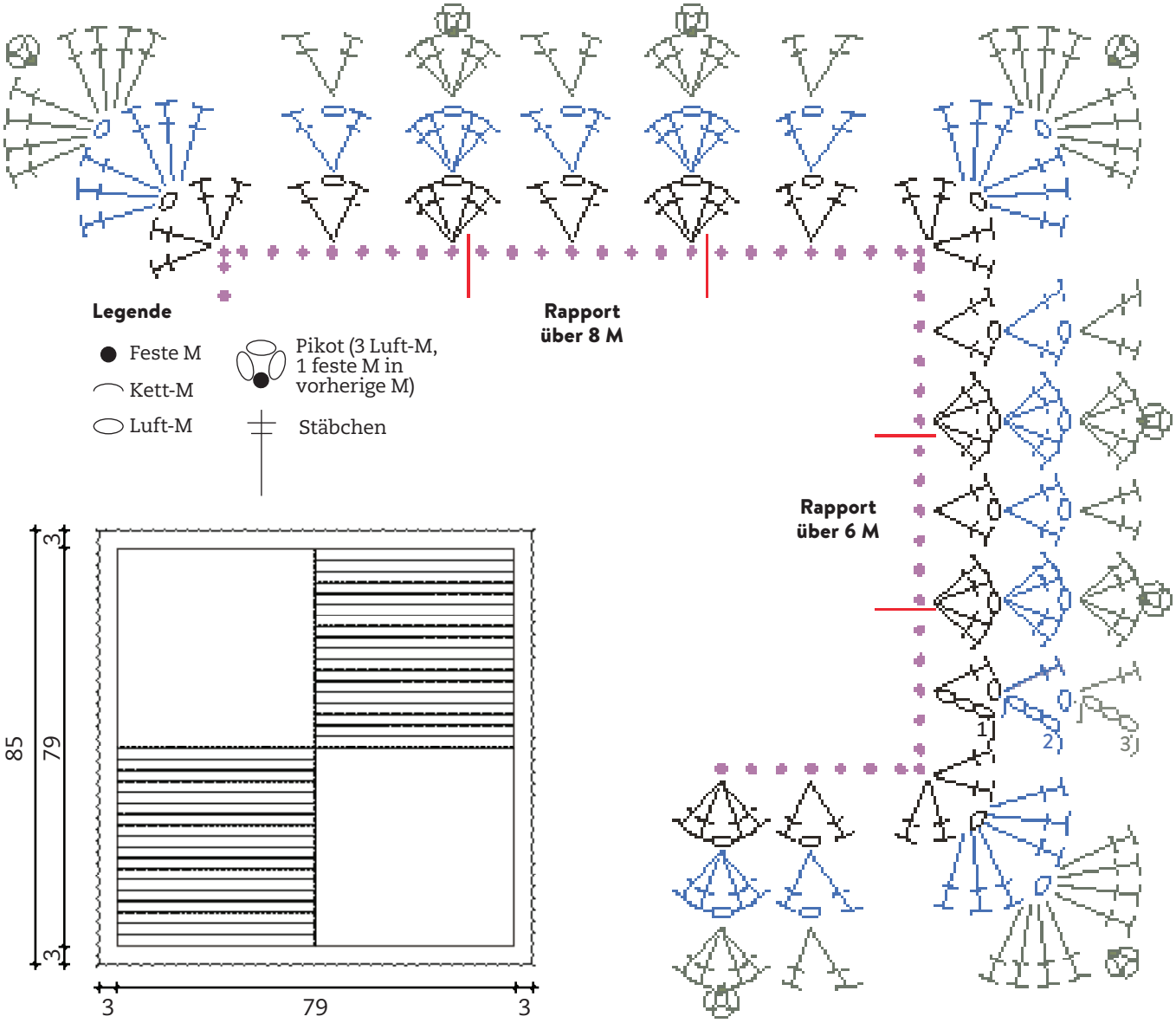

VORDER- UND RÜCKSEITE
(Massangaben in cm)

M, 1 Stäbchen in denselben Bogen, * (2 Stäbchen, 3 Luft-M, 1 feste M ins letzte Stäbchen, 2 Stäbchen) in den nächsten Luft-M-Bogen, 2 Stäbchen in den nächsten Luft-M-Bogen; von * bis zur nächsten Ecke wdh, (4 Stäbchen, 3 Luft-M, 1 feste M ins letzte Stäbchen, 4 Stäbchen) in den nächsten Luft-M-Bogen der Ecke **, 2 Stäbchen in den nächsten Luft-M-Bogen; ab * fortlaufend wdh, den letzten Rapport bei ** beenden, die Runde mit 1 Kett-M in die 3. der 4 Anfangs-Luft-M schliessen.

WOLLE BESTELLEN

Die Wolle für unsere Strickmodelle des Monats, das in Zusammenarbeit mit Tuttolana entstanden ist, können Sie bestellen über ***tuttolana.ch***

Das Modell ist in den beiden Tuttolana-Läden in Bülach und Zürich ausgestellt. Die passende Wolle können Sie im Laden, online oder telefonisch erwerben.

Tuttolana Bülach, Marktgasse 25, 8180 Bülach, T. 044 862 36 36

Tuttolana Zürich, Neumarkt 10, 8001 Zürich, T. 044 251 57 57